КОМБИНИРОВАННЫЕ ГОРЕЛКИ
Одноступенчатые

Одноступенчатые от 22,6 до 232 кВт

газ / дизельное топливо

Комбинированная горелка
GM X1
GM X2
GM X3
GM X4
22,6 — 232 кВт

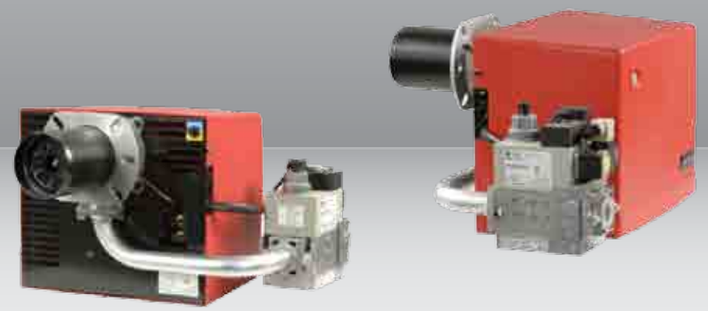

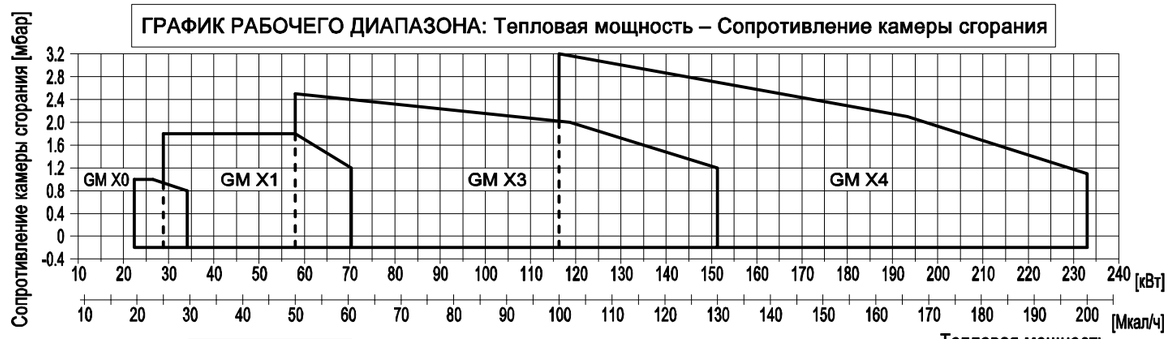

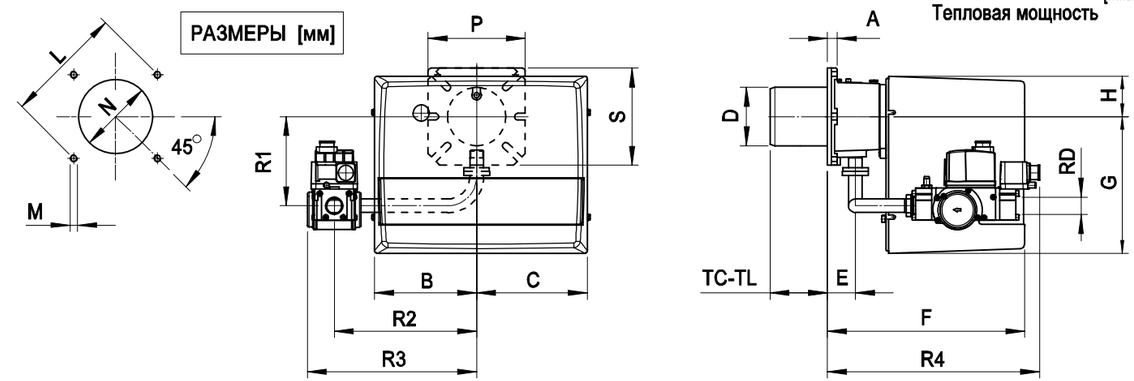

МОДЕЛЬ		GM X0	GM X1	GM X3	GM X4
Мощность мин.-макс. *	[Мкал/ч]	19.5-29.5	25-60	50-130	100-200
Мощность мин.-макс. *	[кВт]	22.6-34	29-70	58-151	116-232
Расход G20 (ПРИРОДНЫЙ ГАЗ) мин.-макс. *	[м³/ч]	2.3-3.4	2.9-7	5.8-15.2	11.6-23.2
Расход G31 (сжиженный газ) мин.-макс. *	[м³/ч]	0.9-1.3	1.1-2.7	2.2-5.9	4.5-9
Топливо: Природный газ (вторая группа) - сжиженный газ (третья группа)					
Категория топлива: $I_{2R}, I_{2H}, I_{2L}, I_{2E}, I_{2E+}, I_{2Er}, I_{2ELL}, I_{2E(R)B}$ / $I_{3B/P}, I_{3+}, I_{3P}, I_{3B}, I_{3R}$					
Минимальное давление газа D1/2"-S ПРИРОДНЫЙ ГАЗ/СЖИЖЕННЫЙ ГАЗ **	[мбар]	10/20	28/33	-	-
Минимальное давление газа D3/4"-S ПРИРОДНЫЙ ГАЗ/СЖИЖЕННЫЙ ГАЗ **	[мбар]	-	19/32	-	-
Минимальное давление газа D1"-S ПРИРОДНЫЙ ГАЗ/СЖИЖЕННЫЙ ГАЗ **	[мбар]	-	-	21/30	18/33
Максимальное давление на входе в клапана (Pe.макс)	[мбар]	60	360	360	360
Расход ДИЗЕЛЬНОГО ТОПЛИВА мин.-макс. *	[кг/ч]	2-3	2.5-6	5-13	10-20
Топливо: ДИЗЕЛЬНОЕ 1.5°E При 20°C = 6.2 cSt = 35 sec Redwood N°1					
Периодическая работа (мин. 1 остановка каждые 24 часа) ОДНОСТУПЕНЧАТЫЕ					
Допустимые условия эксплуатации / хранения: -15...+40°C/ -20...+70°C, макс. относ. влажн. 80%					
Макс. температура воздуха для горения	[°C]	60	60	60	60
Номинальная электрическая мощность	[Вт]	130	130	220	250
Двигатель вентилятора	[Вт]	100	100	150	200
Номинальная потребляемая мощность	[A]	0.6	0.6	1	1.1
Напряжение питания:		1/Ф 230В-50 Гц	1/Ф 230В-50 Гц	1/Ф 230В-50 Гц	1/Ф 230В-50 Гц
Уровень электрозащиты:		IP40	IP40	IP40	IP40
Уровень шума *** мин.-макс.	[Дб]	56-58	57-59	65-66	67-68
Вес горелки	[кг]	13	14	17	18

* Исходные условия: Температура окружающей среды 20°C - барометрическое давление 1013 мбар – Высота над уровнем моря – 0 м
** Минимальное давление на подаче газа на рампе для получения максимальной мощности горелки с учетом нулевого давления в камере сгорания.
*** Уровень шума измерен в лаборатории при работающей горелке на бета-котле, дистанция 1 м (UNI EN ISO 3746).

* : РАЗМЕР связи рекомендовало между горелкой и котлом.

МОДЕЛЬ	A	B	C	D	E	F	G	H	L мин.	L *	L макс.	M	N мин.	N *	N макс.	P	S	TC	TL	R1	R2	R3	R4	RD	Вес АРМАТУРЫ
GM X0-D1/2"-S	15	162	175	90	43	305	210	65	130	150	170	M8	100	110	130	150	150	90	150	132	200	254	240	Rp 1/2	2 кг
GM X1-D1/2"-S	15	162	175	90	43	305	210	65	130	150	170	M8	100	110	130	150	150	90	150	132	200	254	240	Rp 1/2	2 кг
GM X1-D3/4"-S	15	162	175	90	43	305	210	65	130	150	170	M8	100	110	130	150	150	90	150	138	220	262	328	Rp 3/4	2 кг
GM X3-D1"-S	16	185	195	108	54	340	248	70	150	170	170	M8	120	130	140	190	150	130	250	168	280	337	361	Rp 1	6 кг
GM X4-D1"-S	20	185	195	125	78	368	248	70	170	205	226	M10	130	140	160	200	200	160	280	173	280	337	385	Rp 1	6 кг

УСЛОВНЫЕ ОБОЗНАЧЕНИЯ

Для диапазона регулирования с тремя значениями мощности используются следующие параметры:

Минимум 1-й ступени / минимум 2-й ступени - максимум 2-й ступени

Применяемые условные обозначения:
1) **TL** - длинная пламенная труба, **TC** - короткая пламенная труба

2) **/2** - двухступенчатые горелки, **/M** - плавно-двухступенчатые или модулируемые горелки

3) **CE** - вариант газовой арматуры, используемый для горелок < 1,2 МВт (не имеет устройства контроля герметичности и реле максимального давления газа.)

4) **CE-CT** - вариант газовой арматуры, используемый для горелок > 1,2 МВт (включает устройство контроля герметичности и реле максимального давления газа.)

5) **MEC** - механическое регулирование, **EL** - электронная модуляция.

www.ayaks-td.ru